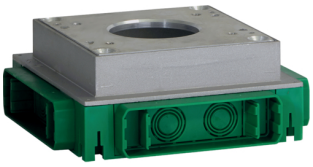

B02629

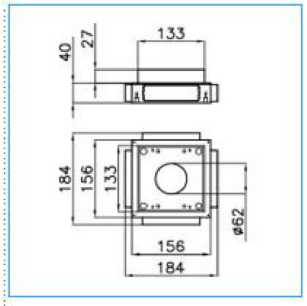

MCD-T-C Scatola di derivazione per canale Metrò Fast

Proprietà tecniche

Materiali

Materiale	ABS
Materiale parete laterale	Plastica

Dimensioni

Altezza	30 mm

Norme, Omologazioni

Norme di riferimento	EN50085-2-2
Direttiva europea RoHs	compatibilità volontaria

Sicurezza

Grado di protezione dell'involucro	IP40
Resistenza agli urti	IK08

Condizioni d'impiego

Temperatura d'esercizio	-15…60 °C